Состав оборудования

Поз.	Обозначение	Наименование	Кол.	Масса	Примечание
К2		Грязевик фланцевый Ду65, 350х400, Ди216	1	12	
К4	REFLEX NG-50/6	Бак расширительный мембранный	1	7	
К10	КВр-0,1	Котел водогрейный G=0.12МВт, Q=8 м.куб./ч, t=95-70	2	2100	Без воды
К7	DAB K-18/500T	Насос циркуляционный G=4.5кВт, Q=39м.куб./ч, H=35м.в.с.	2	39	
К14	DAB AQUAJET 82M	Насос подпиточный ТС Q=3.6 м.куб./ч, H=47м.в.с., V=20л	1	18	
К16		Бак запаса исходной воды 850х460х2600 V=0.6 м.куб.	1	180	Без воды
К20		Ящик стальной для золсылака 1000х500х1000	1	231	Пустой
К19		Поддон стальной для угля 1385х735х100	1	86	Пустой
К21	Д=219мм, 6мм, L=10м	Дымовая труба	1	1200	

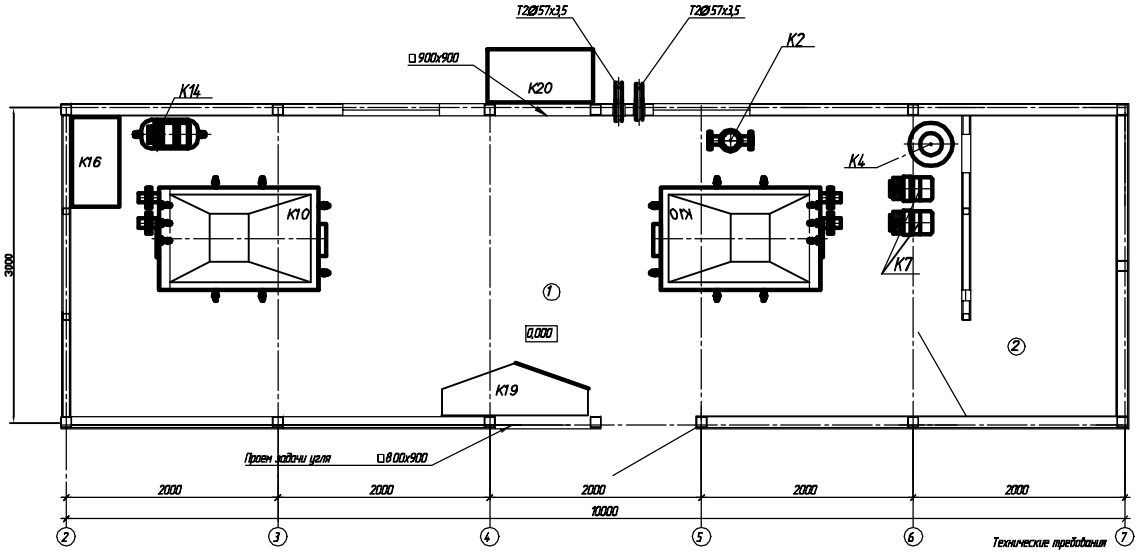

1 * Размер для справок
2 ** Размеры уточнить при монтаже
3 Масштаб чертежа

№ пом.	Наименование	Площадь	Кат. помещ.
1	Котельное отделение	16,92	Г
2	Помещение персонала	3,89	

Изм.	Лист	N докум.	Подп.	Дата
Разраб.		Тюрин		
Проверил		Беляев		
Т.контр.				
Н.контр.				
Утверд.		Беляев		

ИК 003.01.000 СО

Модульнаякотельнаяустановка МКУ-0,2

Теплонеханическая часть

Стадия	Лист	Листов
П	1	6

План расположения оборудования

Согласовано

Копировал:

Формат А2